BRAMA WJAZDOWA L=3,5m

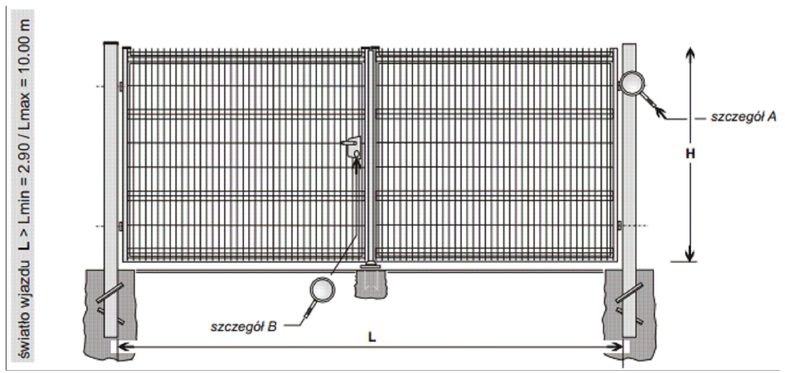

KOMPLETNE PRZĘSŁO OGRODZENIA PANELOWEGO

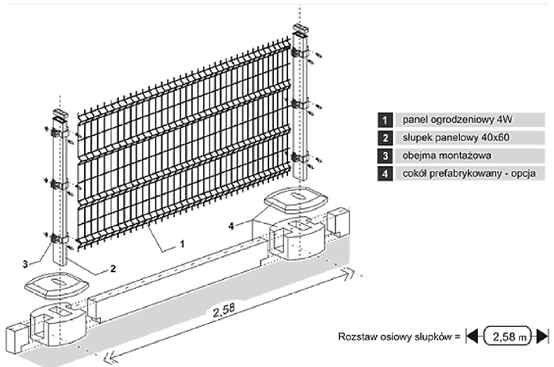

MOCOWANIE PANELI DO SŁUPKÓW

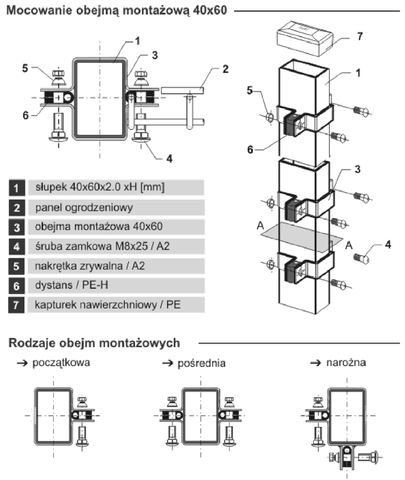

ELEMENTY SKŁADOWE PODMÓRÓWKI

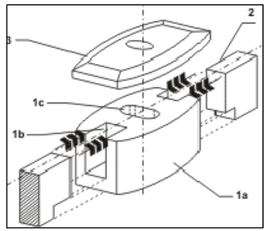

1. STOPA NOŚNA, W FORMIE GRANIASTOSŁUPA Z WPUSTAMI NA PŁYTY COKOŁOWE (1A) I GNIAZDEM MONTAŻOWYM (1B), GWARANTUJĄCYM MONOLITYCZNE POŁĄCZENIE SŁUPKA PRZĘSŁOWEGO ZE STOPĄ NOŚNĄ;
2. PŁYTA COKOŁOWA– WYPEŁNIENIEPRZĘSŁOWE, ELEMENT ZBROJONY;
3. POKRYWA STOPY, ZWIEŃCZENIEGÓRNE STOPY TRWALE ZESPOLONE ELASTYCZNYM,MROZOODPORNYM KLEJEM MONTAŻOWYM.

SZCZEGÓŁ "B" SZCZEGÓŁ "A"

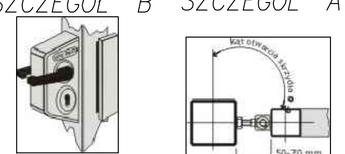

UTWIERDZENIE SŁUPKÓW OGRODZENIA SZCZEGÓŁ "C"

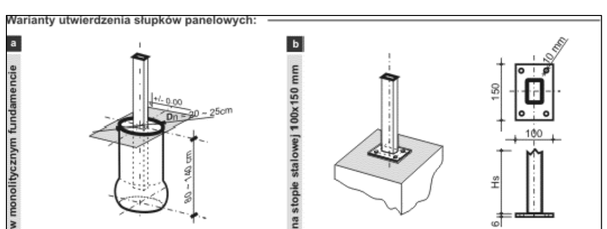

EKO-INSTAL
PRACOWNIA PROJEKTOWA

EKO-INSTAL Harasimowicz i Wspólnicy Sp.J. tel. 95 717 10 70 fax. 95 717 23 20
ul.Kazimierza Wielkiego 61, 66-400 Gorzów Wlkp. NIP 5961646792 REGON 080009361
email : biuro@eko-instal.biz www. eko-instal.biz

OBIEKT	PRZEBUDOWA POMPOWNI II STOPNIA NA UL. KOMBATANTÓW W MIEJSCOWOŚCI BARLINEK, GM. BARLINEK
NAZWA OPRACOWANIA	PROJEKT BUDOWLANO-WYKONAWCZY PRZEBUDOWY POMPOWNI II STOPNIA NA UL. KOMBATANTÓW W MIEJSCOWOŚCI BARLINEK, GM. BARLINEK
ADRES OBIEKTU BUDOWLANEGO	580/2 obręb 1-Barlinek
INWESTOR	GMINA BARLINEK ul. niepodległości 20,74-320 Barlinek
BRANŻA	DROGOWA
PROJEKTANT	mgr inż. Filip Wolczak Upr. projekt. w specjaln.ości konstrukcyjno-budowlanej bez ograniczeń nr 26/2002/Gw
SPRAWDZIŁ	mgr inż. Tomasz Romankiewicz Upr. projekt. w specjalności drogowej bez ograniczeń nr LBS/0074/POOD/11

SZCZEGÓŁ BRAMY WJAZDOWEJ I OGRODZENIA	DATA 10.10.2016	SKALA SCHEMAT	RYS.NR 21