POMOST SPACEROWY – BARLINEK
RZUT POGLĄDOWY
SKALA 1:100

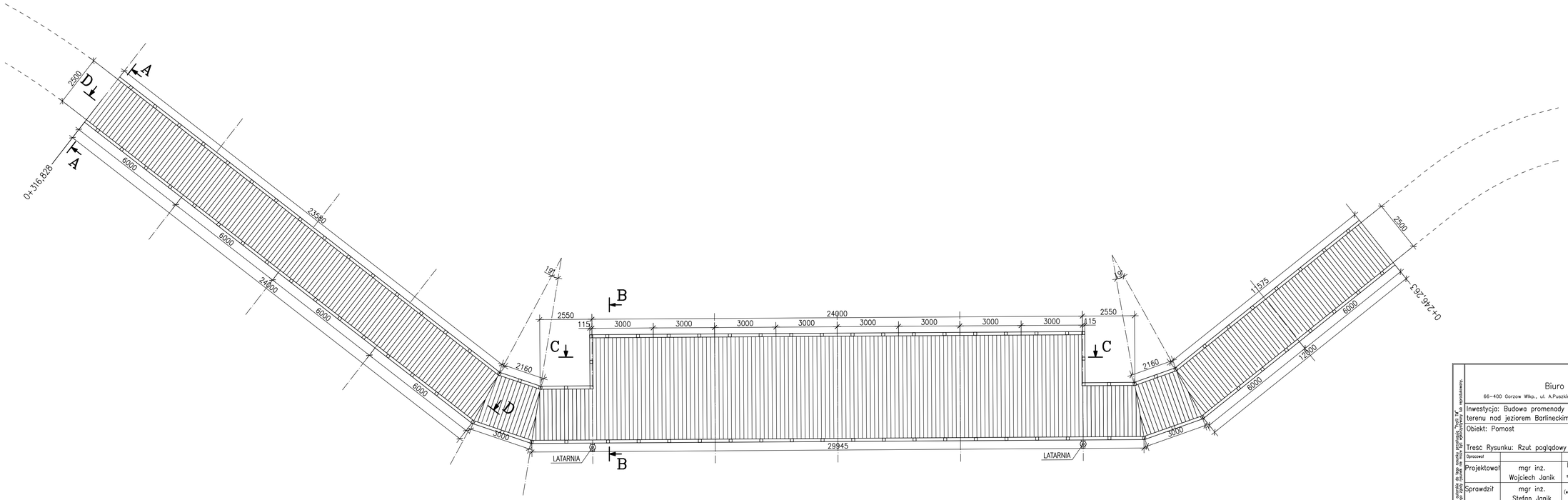

Prawa autorskie do tego rysunku należą do "Profil TM" Biuro Usługowo-Projektowe i nie może być powielany ani ujawniany bez jego zgody.	"PROFIL TM" Biuro Usługowo–Projektowe 66–400 Gorzow Wlkp., ul. A.Puszkina 13, tel. (095) 7357027, e–mail: profil_tm@gorzow.mm.pl				
	Inwestycja: Budowa promenady spacerowo–rowerowej wraz z zagospodarowaniem terenu nad jeziorem Barlineckim				
	Obiekt: Pomost				
	Treść Rysunku: Rzut poglądowy				
	Opracował			Cześć: KONSTRUKCJA	
	Projektował	mgr inz. Wojciech Janik	LBS/0055/PWOK (bez ograniczeń w specjalności konstrukcyjno-budowlanej) LBS/80/2008/D8	Nr umowy	Faza PW
	Sprawdził	mgr inz. Stefan Janik	LBS/70 (w specjalności kon–inż w pełnym zakresie) LBS/80/2158/D1	Nr rysunku: K01W	
	Funkcja	Tytuł, nazwisko	Nr uprawnień	Podpis	Data: 11.2008	Skala: 1:100